版本	说明	修订人	日期
A	初始建立	Song Bo	2020.10.10
B	尺寸增加中心值	Song Bo	2021.10.15

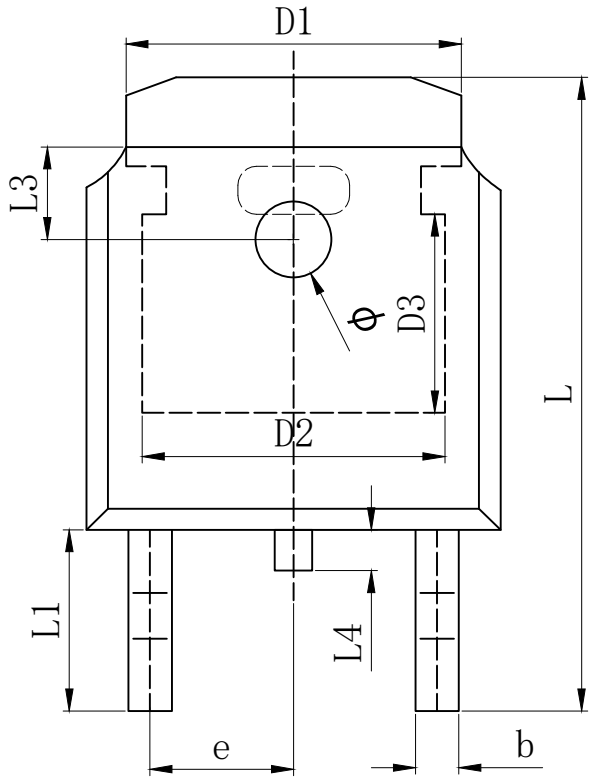

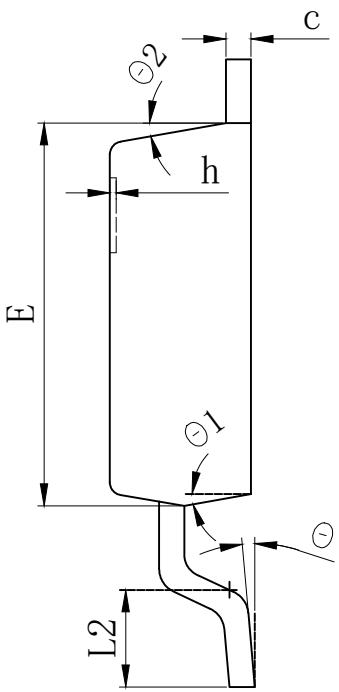

SYMBOL	MILLIMETER		
	MIN	Typ.	MAX
A	2.200	2.300	2.400
A1	0.000		0.127
b	0.640	0.690	0.740
c(电镀后)	0.460	0.520	0.580
D	6.500	6.600	6.700
D1	5.334 REF		
D2	4.826 REF		
D3	3.166 REF		
E	6.000	6.100	6.200
e	2.286 TYP		
h	0.000	0.100	0.200
L	9.900	10.100	10.300
L1	2.888 REF		
L2	1.400	1.550	1.700
L3	1.600 REF		
L4	0.600	0.800	1.000
Φ	1.100	1.200	1.300
θ	0°		8°
θ1	9° TYP		
θ2	9° TYP		

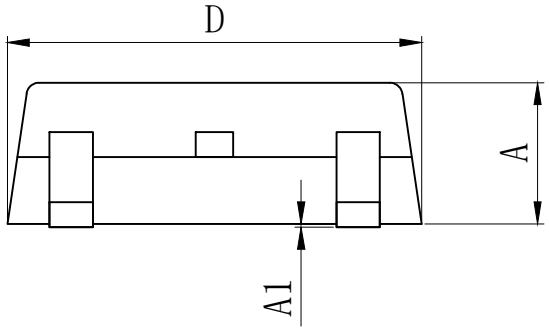

深圳市信展通电子有限公司
SHENZHEN XINZHANTONG ELECTRONICS CO., LTD.

名称	TO-252 封装产品图		图 号			版 次
			MD-POD-009			B
制图	Song Bo	2021.10.15	单位	mm	比例	无
审核			页数: 第1页，共1张			
批准			生效日期:			